231009011323

中国认可
国际互认
检测
TESTING
CNAS L0262

国家强制性产品认证
试验报告

☐新申请 ☒变更 ☐监督 ☐复审 ☐其他：

申请编号： A2023CCC0907-4249885

产品名称： 电源供应器

申请型号： 见产品描述报告

检测机构： 江苏省电子信息产品质量监督检验研究院（江苏省信息安全测评中心）

检验检测专用章

2023年4月4日

样品名称：电源供应器 样品型号：GTM96600-6554-T3 样品数量：1只 样品来源：工厂送样 收样日期：2023.8.16 完成日期：2023.10.10	委托人：GlobTek, Inc. 委托人地址：186 Veterans Dr. Northvale, NJ 07647 / 美国 生产者：GlobTek, Inc. 生产者地址：186 Veterans Dr. Northvale, NJ 07647 / 美国 生产企业：环球特科(苏州)电源科技有限公司 生产企业地址：江苏省苏州市苏州工业园区金陵东路76号4栋

试验依据标准：

GB 4943.1-2022《音视频、信息技术和通信技术设备 第1部分：安全要求》

GB/T 9254.1-2021《信息技术设备、多媒体设备和接收机 电磁兼容 第1部分：发射要求》

GB 17625.1-2022 《电磁兼容 限值 第1部分：谐波电流发射限值(设备每相输入电流≤16A)》

试验结论：合格

本申请单元所覆盖的产品型号：

见产品描述报告

安全主检：赵文博　签名：赵文博　日期：2023.10.9 安全审核：李晶晶　签名：李晶晶　日期：2023.10.10	江苏省电子信息产品质量监督检验研究院（江苏省信息安全测评中心） 2023年10月10日
EMC 主检：尤　烨　签名：尤烨　日期：2023.10.9 EMC 审核：钱天元　签名：钱天元　日期：2023.10.9	

签发人：安全：姚尧 EMC：孟凡钧　　签名：姚尧　孟凡钧

签发日期：2023年10月10日

备注：

1. 认证实施规则：CNCA-C09-01：2023《强制性产品认证实施规则 电子产品及安全附件》
2. 本报告应与报告编号C-08701-2017C0504的报告同时使用。

报 告 组 成

报告内容	有无	页数	编号
封面	√	1	C-08701-2023C1752
首页	√	1	C-08701-2023C1752
报告组成	√	1	C-08701-2023C1752
变更确认表	√	2	C-08701-2023C1752-M
CB核查报告	√	2	C-08701-2023C1752-CB
产品描述报告	√	1	C-08701-2023C1752-P
--安全描述报告	√	25	C-08701-2023C1752-P-S
--电磁兼容描述报告	√	4	C-08701-2023C1752-P-E
封底	√	1	/
安全测试报告	√	4	C-08701-2023C1752-D-S
电磁兼容测试报告	/	/	/

本报告由表中划√的所有内容组成.

2023年4月4日

变更确认表

<table>
<tr><td>序号和名称</td><td>变更前
【原申请编号：
A2017CCC0907-2563695】
【原证书编号：
2017010907966769】</td><td>变更后
【本次申请编号：
A2023CCC0907-4249885】</td></tr>
<tr><td>1.试验依据标准变更</td><td>1.GB 4943.1-2011 《信息技术设备 安全 第1部分：通用要求》
2.GB/T 9254-2008 《信息技术设备的无线电骚扰限值和测量方法》
3.GB 17625.1-2012 《电磁兼容 限值 谐波电流发射限值(设备每相输入电流≤16A)》</td><td>1.GB 4943.1-2022《音视频、信息技术和通信技术设备 第1部分：安全要求》
2.GB/T 9254.1-2021《信息技术设备、多媒体设备和接收机 电磁兼容 第1部分：发射要求》
3.GB 17625.1-2022 《电磁兼容 限值 第1部分：谐波电流发射限值(设备每相输入电流≤16A)》</td></tr>
<tr><td>2.更新安全关键件清单</td><td>见申请编号：
A2017CCC0907-2563695
报告编号：
C-08701-2017C0504</td><td>标准变更，同时更新安全关键件清单</td></tr>
<tr><td>3.变更认证实施规则</td><td>见申请编号：
A2017CCC0907-2563695
报告编号：
C-08701-2017C0504</td><td>CNCA-C09-01：2023《强制性产品认证实施规则 电子产品及安全附件》</td></tr>
<tr><td>4.变更产品型号</td><td>见申请编号：
A2017CCC0907-2563695
报告编号：
C-08701-2017C0504</td><td>GT*96600-**-** (第一个* 可以为“M”，“-” 或 “H”，代表市场目的；第二个* 代表额定输出功率，可以为01至65，步进为1；第三个* 代表额定的输出电压，取值范围为“05”到“54”或者“5.0”到“54.0”，步进值为0.1；第四个*取值为T3或T3A或R3A，代表不同外观结构；第五个*可以为任意六位字符的组合，0-9或A-Z 或()[] 或 - 或空白，代表市场目的)</td></tr>
<tr><td>5.变更产品规格</td><td>见申请编号：
A2017CCC0907-2563695
报告编号：
C-08701-2017C0504</td><td>输入：100-240V～，50-60Hz，1.5A
<table>
<tr><td>型号</td><td>直流输出电压（Vdc）</td><td>最大输出电流（A）</td><td>最大输出功率（W）</td></tr>
<tr><td rowspan="3">GT*96600-**-**</td><td>5-6.7</td><td>8</td><td>40</td></tr>
<tr><td>6.8-11</td><td>6</td><td>60</td></tr>
<tr><td>11.1-54</td><td>5.42</td><td>65</td></tr>
</table></td></tr>
<tr><td>6.增加开关管备用件</td><td>见申请编号：
A2017CCC0907-2563695
报告编号：
C-08701-2017C0504</td><td>见电磁兼容关键件清单</td></tr>
<tr><td>安全试验</td><td>/</td><td>本次申请为变更申请。涉及安全的变更</td></tr>
</table>

2023年4月4日

		内容为： 变更内容1、2，安全需补做：4.1.2，4.1.15(附录F)，附录B.2.5 变更内容3、6，不影响产品安全性能，无需补充试验 变更内容4、5，CB报告已认可，经核查符合要求，无需补充试验，本次直接认可 见试验报告 （编号：C-08701-2023C1752）
EMC试验	/	本次对变更内容所涉信息进行了核查与确认，EMC经确认无需进行补充试验，本次直接认可。

变更结论：符合要求

2023年4月4日

CB核查报告

申请人提供的CB证书/测试报告基本信息

CB证书编号：SE-111806

CB测试报告编号：230302606SHA-001

CB证书发证机构：Intertek Semko AB 国别：Sweden

产品名称：ICT/ITE Power Supply

型号：GT*91099-*****

The 1st "*" part can be 'M' or '-' or 'H' for market identification and not related to safety.
The 2nd "*" denotes the rated output wattage designation, which can be "01" to "60", in step of 1 denote 1W.
The 3rd "*" denotes the standard rated output voltage designation, which can be "09", "15", "24", "48";
The 4th "*"is optional deviation, subtracted from standard output voltage, which can be "-0.01" to "-23.9" with interval of 0.01, or blank to indicate no voltage different.
The 5th "*" =-T2 means desktop class II with C8 AC inlet
=-T2A means desktop class II with C8 AC inlet
=-T3 means desktop class I or class II with functional earth with C14 AC inlet
=-T3A means desktop class I or class II with functional earth with C6 AC inlet
=-F means Open Frame class I or class II with functional earth
=-FW means Open Frame class II
=-P2 means Encapsulated class II
=-P3 means Encapsulated class I or class II with functional earth
The last "*" denote any six character = 0-9 or A-Z or ()[] or – or blank for marketing purposes.
GT*96600-****
The 1st "*" part can be 'M' or '-' or 'H' for market identification and not related to safety.
The 2nd "*" denotes the rated output wattage designation, which can be "01" to "65", with interval of 1.
The 3rd "*" denote the standard rated output voltage designation, which can be "05" to "54" or "5.0" to "54.0" in 0.1V increments.
The 4th "*" =-T2 means desktop class II with C8 AC inlet
=-T2A means desktop class II with C18 AC inlet
=-T3 means desktop class I or class II with functional earth with C14 AC inlet
=-T3A means desktop class I or class II with functional earth with C6 AC inlet
=-T2L means desktop class II with C8 AC inlet and housing with a DC jack
=-T2AL means desktop class II with C18 AC inlet and housing with a DC jack
=-T3L means desktop class I or class II with functional earth with C14 AC inlet and housing with a DC jack
=-T3AL means desktop class I or class II with functional earth with C6 AC inlet and housing with a DC jack
=-R2 means hybrid desktop housing class II with C8 AC inlet =-R3A means hybrid desktop housing class I or class II with functional earth with C6 AC inlet
=-F means Open Frame class I or class II with functional earth
=-FW means Open Frame class II
=-P2 means Encapsulated class II
=-P3 means Encapsulated class I or class II with functional earth
=-TP means desktop class II with power supply cord with plug
=-TP3 means desktop class I or class II with functional earth with power supply cord with plug
=-TW means desktop class II with input wire without plug
=-TW3 means desktop class I or class II with functional earth with input wire without plug
The last "*" denote any six character = 0-9 or A-Z or ()[] or – or blank for marketing purposes.
GT*96600-*56***
The 1st "*" part can be 'M' or '-' or 'H' for market identification and not related to safety.
The 2nd "*" denotes the rated output wattage designation, which can be "01" to "70", with interval of 1.
The 3rd "*" =-T2 means desktop class II with C8 AC inlet
=-T2A means desktop class II with C18 AC inlet
=-T3 means desktop class I or class II with functional earth with C14 AC inlet
=-T3A means desktop class I or class II with functional earth with C6 AC inlet
The 4th "*" =-AP or -PP or –SP
-AP (with baby board) stands for Active POE
-PP (no baby board) stands for Passive POE
-SP (no baby board) stands for Simple POE
The last * denote any six character = 0-9 or A-Z or ()[] or – or blank for marketing purposes.

规格：Input: 100-240V~, 50-60Hz or 50/60Hz;
GT*96600-****, GT*91099-*****: 1.5A, Output: 5-54Vdc, Max. 8.00A, Max. 65W;
GT*96600-*56***: 2.0A, Output: 56VDC, Max. 70W
CB测试依据标准：IEC 62368-1:2018

CB测试报告核查情况

CB测试报告中的申请人是否与CCC申请的认证委托人相同? ☒是 □ 否（□提供CB测试报告使用授权书）
CB测试报告中的制造商是否与CCC申请的生产者相同? ☒是 □ 否（□互为子母公司并提供声明）
CB测试报告中的生产厂是否覆盖CCC申请的生产企业? ☒是 □ 否
CB测试报告中认可的产品型号是否覆盖了申请的产品型号 ☒是 □ 否
CB 测试报告依据的标准和国家标准是否有差异 ☒是 □ 否
CB测试报告中提供的受控安全件是否符合《CB报告中对安全零部件的处理原则》 ☒是 □ 否

结论： ☒ 认可 □ 拒绝（拒绝原因：/）

附加试验：☒ 是 □否
如果需要进行附加试验：
试验原因：核查本次申请CCC认证的产品与CB报告的符合性。
试验项目：
元器件的使用(4.1.2)，标记和说明(设备标志、说明和指示性安全防护)(4.1.15(附录F))，输入试验(附录B.2.5)

认可时间（工作日）： 小于或等于15 □ 16-30 □ 31-45 □ 大于或等于 46 ☒

2023年4月4日

产品描述报告

产品名称：	电源供应器
申请型号规格：	GT*96600-**-**（第一个* 可以为 “M”，“-” 或 “H”，代表市场目的；第二个* 代表额定输出功率，可以为01至65，步进为1；第三个* 代表额定的输出电压，取值范围为“05”到“54”或者“5.0”到“54.0”，步进值为0.1；第四个*取值为T3或T3A或R3A，代表不同外观结构；第五个*可以为任意六位字符的组合，0-9或A-Z 或()[] 或 - 或空白，代表市场目的） 输入：100-240V～，50-60Hz，1.5A 具体规格如下表

型号	直流输出电压（Vdc）	最大输出电流（A）	最大输出功率（W）
GT*96600-**-**	5-6.7	8	40
	6.8-11	6	60
	11.1-54	5.42	65

产品功能描述、产品组成描述：

产品名称：电源供应器；Ⅰ类设备，采用全封闭式塑料外壳，不带电线组件销售。

本次申请的电源供应器给打印机等信息技术类产品供电。

系列型号差异描述：

本次申请的产品系列型号间命名不同，输出规格不同，当输出电压小于等于12Vdc时使用结构A，次级有整流电路；当输出电压大于12Vdc时使用结构B，次级没有整流电路；GT*96600-**-T3*不带可拆卸插片，器具插座为C14，GT*96600-**-T3A*不带可拆卸插片，器具插座为C6，GT*96600-**-R3A*带可拆卸插片，器具插座为C6，其余均相同。

备注：/

2023年4月4日

安 全 描 述 报 告

安全样品描述及说明：

设备类别：[√]最终产品　[　]内装部件

设备适用的人员：[√]一般人员　[　]受过培训的人员　[　]熟练技术人员　[√]儿童可能出现

与电源的连接：[√]交流电网电源　[　]直流电网电源

[　]不直接连接到电网电源：☐ES1　☐ES2　☐ES3

电源容差：[√] +10%/-10%　[　]+20%/-15%　[　] +　%/-　%　[　] 无

与电源的连接：[√]A型可插式设备　☐不可拆卸电源软线　☒器具耦合器　☐直插式

[　]B型可插式设备　☐不可拆卸电源软线　☐器具耦合器

[　]永久连接式　[　]耦合连接器　[　]其它

保护装置的电流额定值：16 A

安装位置：　[√]建筑物　[　]设备

[　]不适用

设备移动性：　[　]可移动式　[　]手持式　[√]可携带式　[　]直插式

[　]驻立式　[　]内装式　[　]墙壁或天花板安装

[　]滑轨/机架安装　[　]其他

过电压等级（OVC）：　[　]OVC I　[√]OVC II　[　]OVC III　[　]OVC IV　[　]其他

设备类别：　[√]I类　[　]II类　[　]III类　[　]其他类

特殊安装位置：[√]不适用　[　]受限制接触区　[　]室外场所

污染等级（PD）：[　]PD1：　[√]PD2　[　]PD3

制造商规定的温度T_{ma}：[√] 40 ℃　[　]室外最低温度___℃

设备IP等级：[√] IPX0　[　] IP____.

配电系统：[√]TN　[　]TT　[　]IT-　V_{L-L} ____V　[　]非交流电网电源

适用地区环境：[　] ≤海拔2000米　[√] ≤海拔5000米　[　]不适用

适用气候条件：[√]热带气候条件下　[　]非热带气候条件下

安全说明：　[√]汉文 [　]藏文　[　]蒙古文　[　]壮文　[　]维文　[　]其他

设备的质量（kg）：0.29kg

其他重要描述：

1. 本次试验样机1台，型号为GTM96600-6554-T3。

本次申请为已获CCC认证（证书号：2017010907966769）的同产品的变更申请。变更内容为：1）试验依据标准变更，2）更新安全关键件清单，3）变更认证实施规则。

对于本次变更申请，委托人提供了符合CB认可原则的CB证书和报告。

补充试验项目：元器件的使用(4.1.2)，标记和说明(设备标志、说明和指示性安全防护)(4.1.15(附录F))，输入试验(附录B.2.5)，结果符合要求，其余参见编号为C-08701-2017C0504的试验报告。

2. 设备预期使用在热带气候条件下。设备预期使用的最高环境温度40℃。

3. 设备适用于海拔5000m以下地区安全使用。

4. 产品的输出符合受限制电源的要求。

整改情况说明：无。

2023年4月4日

安 全 描 述 报 告

能量源及安全防护总览

☒ ES　☒ PS　☒ MS　☒ TS　☒ RS

章	可能的伤害			
5	电引起的伤害			
能量源及能量源分级（ES）	人体部位	安全防护		
		基本安全防护 B	附加安全防护 S	加强安全防护 R
ES3：L/N输入端	一般人员	/	/	5.5.2.2
ES3：初级电路	一般人员	/	/	塑料外壳，隔离变压器、光电耦合器、跨接电容
ES1：输出端	一般人员	/	/	/

6	电引起的着火			
能量源及能量源分级（PS）	材料部件	安全防护		
		基本安全防护 B	附加安全防护[1] S	附加安全防护[2] S
PS3：内部电路	可燃材料	6.3.1	6.4.5，6.4.6	6.4.8
PS2：输出端	可燃材料	附录Q	6.5	/

7	有害物质引起的伤害			
能量源及能量源分级	人体部位	安全防护		
		基本安全防护 B	附加安全防护 S	加强安全防护 R
/	/	/	/	/

8	机械引起的伤害			
能量源及能量源分级（MS）	人体部位	安全防护		
		基本安全防护 B	附加安全防护 S	加强安全防护 R
MS1：锐边锐角	一般人员	/	/	/
MS1：设备的质量	一般人员	/	/	/

9	热灼伤			
能量源及能量源分级（TS）	人体部位	安全防护		
		基本安全防护 B	附加安全防护 S	加强安全防护 R
TS1：外壳	一般人员	/	/	/

10	辐射			
能量源及能量源分级（RS）	人体部位	安全防护		
		基本安全防护 B	附加安全防护 S	加强安全防护 R
/	/	/	/	/

2023年4月4日

安全关键件清单：

序号	位号	部件号	关键件名称	型号	规格/材料	生产者(制造商)	生产企业	认证标准	备注
1	CN1	/	器具输入插座	TU-333	2.5A 250V～	德盈科技(深圳)有限公司	德盈科技(深圳)有限公司	GB/T 17465.1-2022; GB/T 17465.6-2022	2003010204063649
1-1				S-02	2.5A 250V～	三辉电线电缆(深圳)有限公司	三辉电线电缆(深圳)有限公司	GB/T 17465.1-2022; GB/T 17465.6-2022	2003010204099809
1-2				DB-6	2.5A 250V～	乐磁电子有限公司	乐磁电子有限公司	GB/T 17465.1-2022; GB/T 17465.6-2022	2006010204177922
1-3				R-30790	2.5A 250V～	富湾(佛冈)五金电器有限公司	富湾(佛冈)五金电器有限公司	GB17465.1-2009	2003010204100746
1-4				R-30790	2.5A 250V～	富湾(佛冈)五金电器有限公司	富湾股份有限公司	GB/T 17465.1-2022; GB/T 17465.6-2022	2005010204158718
1-5				RF-190	2.5A 250V～	荣丰电器（深圳）有限公司	荣丰电器（深圳）有限公司	GB/T 17465.1-2022; GB/T 17465.6-2022	2009010204360773
1-6				ST-A04-002	2.5A 250V～	浙江贝尔佳电子有限公司	浙江贝尔佳电子有限公司	GB/T 17465.1-2022; GB/T 17465.6-2022	2003010204090998
1-7				S-03	10A 250V～	三辉电线电缆(深圳)有限公司	三辉电线电缆(深圳)有限公司	GB/T 17465.1-2022; GB/T 17465.6-2022	2003010204099807
1-8				TU-301系列	10A 250V～	德盈科技(深圳)有限公司	德盈科技(深圳)有限公司	GB/T 17465.1-2022; GB/T 17465.6-2022	2003010204092387
1-9				R-301SN	10A 250V～	富湾(佛冈)五金电器有限公司	富湾股份有限公司	GB/T 17465.1-2022; GB/T 17465.6-2022	2004010204110528
1-10				R-301SN	10A 250V～	富湾(佛冈)五金电器有限公司	富湾(佛冈)五金电器有限公司	GB/T 17465.1-2022; GB/T 17465.6-2022	2003010204100738
1-11				DB-14	10A 250V～	乐磁电子有限公司	乐磁电子有限公司	GB/T 17465.1-2022; GB/T 17465.6-2022	2006010204177919
1-12				SS-120	10A 250V～	荣丰电器(深圳)有限公司	荣丰电器(深圳)有限公司	GB/T 17465.1-2022; GB/T 17465.6-2022	2002010204005120
1-13				ST-A01-003J	10A 250V～	浙江贝尔佳电子有限公司	浙江贝尔佳电子有限公司	GB/T 17465.1-2022; GB/T 17465.6-2022	2004010204120394
2	F1,F2 (F2可	/	熔断器	MST	T3.15A 250V	功得电子工业股份有限公司	功得电子工业股份有限公司	GB/T9364.3-2018; GB/T9364.1-2015	自我声明: 2020970207000115

2-1	选)			2010	T3.15A 250V	苏州华德电子有限公司	苏州华德电子有限公司	GB/T9364.3-2018; GB/T9364.1-2015	自我声明: 2020970207000232
2-2				ICP	T3.15A 250V	苏州华德电子有限公司	苏州华德电子有限公司	GB/T9364.3-2018; GB/T9364.1-2015	自我声明: 2020970207000233
2-3				SS-5	T3.15A 250V	东莞库柏电子有限公司	东莞库柏电子有限公司	GB/T9364.3-2018; GB/T9364.1-2015	自我声明: 2020970207000151
2-4				RTI-10	T3.15A 250V	中山市蓝宝电器有限公司	中山市蓝宝电器有限公司	GB/T9364.3-2018; GB/T9364.1-2015	自我声明: 2020970207000024
2-5				RST	T3.15A 250V	百富电子有限公司	中山市永明电子有限公司	GB/T9364.3-2018; GB/T9364.1-2015	自我声明: 2020970207000126
2-6				MRT	T3.15A 250V	百富电子有限公司	中山市永明电子有限公司	GB/T9364.3-2018; GB/T9364.1-2015	自我声明: 2020970207000131
2-7				MET	T3.15A 250V	功得电子工业股份有限公司	功得电子工业股份有限公司	GB/T9364.3-2018; GB/T9364.1-2015	自我声明: 2020970207000307
2-8				932	T3.15A 250V	东莞市贝特电子科技股份有限公司	东莞市贝特电子科技股份有限公司	GB/T9364.3-2018; GB/T9364.1-2015	自我声明: 2020970207000039
2-9				SMT	T3.15A 250V	深圳市良胜电子有限公司	深圳市良胜电子有限公司	GB/T9364.3-2018; GB/T9364.1-2015	自我声明: 2020970207000101
2-10				5ET	T3.15A 250V	好利来有限公司	好利来(厦门)电路保护科技有限公司	GB/T9364.3-2018; GB/T9364.1-2015	自我声明: 2020970207000163
3	T1	/	隔离变压器	TF058 (5-8.9V) TF059 (9-15V) TF063 (15.1-20V) TF060 (20.1-28V) TF064 (28.1-40V) TF061 (40.1-54V)	Class B 适用于海拔5000米及以下	GlobTek/HAOPUWEI/BOAM	环球特科（苏州）电源科技有限公司 无锡浩浦威电子有限公司 山东宝岩电气有限公司	IEC62368-1:2018	CB报告认可 经核查，符合 GB4943.1-2022要求
			骨架	T375J T375HF	150℃,V-0,热固性	CHANG CHUN PLASTICS CO LTD	/	UL 94	UL 经核查，符合

									GB4943.1-2022要求
			骨架	4130	140℃,V-0,热固性	CHANG CHUN PLASTICS CO LTD	/	UL 94	UL 经核查，符合 GB4943.1-2022要求
			骨架	PM-9820 PM-9630 PM-9823	150℃,V-0,热固性	SUMITOMO BAKELITE CO LTD	/	UL 94	UL 经核查，符合 GB4943.1-2022要求
			骨架	CP-J-8800	150℃,V-0,热固性	Resonac Techno Service Corporation	/	UL 94	UL 经核查，符合 GB4943.1-2022要求
			绝缘胶带	1350F-1 1350T-1 44	0.025mm, 130℃ 4000Vdc/层	3M COMPANY ELECTRICAL MARKETS DIV (EMD)	/	UL 510	UL 经核查，符合 GB4943.1-2022要求
			绝缘胶带	370S	0.025mm, 130℃ 4000Vdc/层	BONDTEC PACIFIC CO LTD	/	UL 510	UL 经核查，符合 GB4943.1-2022要求
			绝缘胶带	PZ CT WF	0.025mm, 130℃ 4000Vdc/层	JINGJIANG YAHUA PRESSURE SENSITIVE GLUE CO LTD	/	UL 510	UL 经核查，符合 GB4943.1-2022要求
			绝缘胶带	JY25-A	0.025mm, 130℃ 4000Vdc/层	JINGJIANG JINGYI ADHESIVE PRODUCT CO LTD	/	UL 510	UL 经核查，符合 GB4943.1-2022要求
			绝缘胶带	LY-XX	0.025mm, 130℃ 4000Vdc/层	CHANG SHU LIANG YI TAPE INDUSTRY CO LTD	/	UL 510	UL 经核查，符合 GB4943.1-2022要求
			绝缘胶带	35660Y	0.025mm, 130℃ 3000Vac/层	SYMBIO INC	/	UL 510	UL 原已认可 经核查，符合 GB4943.1-2022要求
			三重绝缘线 （次级绕组）	TRW (B) Serie(s)	φ0.20mm-φ0.55mm 130℃ 加强绝缘	Great Leoflon Industrial Co., Ltd.	/	IEC 62368-1:2018 UL 2353	UL, VDE 经核查，符合 GB4943.1-2022要求

			三重绝缘线（次级绕组）	TIW-2	φ0.20mm-φ0.55mm 130℃ 加强绝缘	TOTOKU ELECTRIC CO LTD	/	IEC 62368-1:2018 UL 2353	UL, VDE 经核查，符合GB4943.1-2022要求
4	CY1, CY2（可选）	/	抑制无线电干扰电容器（Y电容）	AH	Max.2200pF, Min.250Vac, Y1	广州汇侨电子有限公司	广州汇侨电子有限公司	IEC60384-14:2013+AMD1:2016	CQC03001003673
4-1				JN	Max.2200pF, Min.250Vac, Y1	嘉耐股份有限公司	东莞嘉耐电子有限公司	GB/T6346.14-2015	CQC03001008419
4-2				KX	Max.2200pF, Min.250Vac, Y1	株式会社 村田制作所	Murata Electronics (Thailand), Ltd.	GB/T6346.14-2015	CQC04001011643
4-3				CD	Max.2200pF, Min.250Vac, Y1	厦门TDK有限公司	厦门TDK有限公司	IEC60384-14:2013+AMD1:2016	CQC03001004816
4-4				SB, SE	Max.2200pF, Min.250Vac, Y1	成功工业(惠州)有限公司	成功工业(惠州)有限公司	GB/T6346.14-2015	CQC02001001788
4-5				SB	Max.2200pF, Min.250Vac, Y1	成功电子工业股份有限公司	成功工业(惠州)有限公司	IEC60384-14:2013	CQC13001097405
4-6				SE	Max.2200pF, Min.250Vac, Y1	成功电子工业股份有限公司	成功工业(惠州)有限公司	IEC60384-14:2013	CQC13001097395
4-7				CT7	Max.2200pF, Min.250Vac, Y1	佛山市皓华电子有限公司	佛山市皓华电子有限公司	GB/T6346.14-2015	CQC03001008769
4-8				CT-Y	Max.2200pF, Min.250Vac, Y1	广东鸿志电子科技有限公司	广东鸿志电子科技有限公司	GB/T6346.14-2015	CQC03001007510
4-9				WD	Max.2200pF, Min.250Vac, Y1	嘉竑企业股份有限公司	嘉竑企业股份有限公司	GB/T6346.14-2015	CQC03001008379
4-10				Y5U	Max.2200pF, Min.250Vac, Y1	凯普电子(昆山)有限公司	凯普电子(昆山)有限公司	GB/T6346.14-2015	CQC06001016510
5	CX1（可选）	/	抑制无线电干扰电容器（X电容）	CTX	Max.0.47μF, Min.250 Vac, X1/X2	晟通实业有限公司	晟通实业有限公司	GB/T6346.14-2015	CQC03001008997
5-1				HQX	Max.0.47μF, Min.250 Vac, X1/X2	昱电实业股份有限公司	东莞企石新昱电子有限公司	GB/T6346.14-2015	CQC03001003067
5-2				MEX	Max.0.47μF, Min.250 Vac, X1/X2	深圳天泰电器元件有限公司	深圳天泰电器元件有限公司	GB/T6346.14-2015	CQC06001017286
5-3				MPX, NPX, MEX	Max.0.47μF, Min.250 Vac, X1/X2	岱恩电子工业股份有限公司	岱恩电子工业股份有限公司	GB/T6346.14-2015	CQC03001007500

5-4				MPX	Max.0.47μF, Min.250 Vac, X1/X2	湖州欣华电子有限公司	湖州欣华电子有限公司	GB/T6346.14-2015	CQC08001026858
5-5				MPX	Max.0.47μF, Min.250 Vac, X1/X2	湖州欣华电子有限公司	湖州欣华电子有限公司	GB/T6346.14-2015	CQC07001020354
5-6				MPX	Max.0.47μF, Min.250 Vac, X1/X2	兴化市华宇电子有限公司	兴化市华宇电子有限公司	GB/T6346.14-2015	CQC08001025661
5-7				MPX	Max.0.47μF, Min.250 Vac, X1/X2	广东鸿志电子科技有限公司	广东鸿志电子科技有限公司	GB/T6346.14-2015	CQC07001018754
5-8				MKP	Max.0.47μF, Min.250 Vac, X1/X2	佛山市顺德区创格电子实业有限公司	佛山市顺德区创格电子实业有限公司	GB/T6346.14-2015	CQC10001051549
5-9				MPX	Max.0.47μF, Min.250 Vac, X1/X2	东莞久亦电子有限公司	东莞久亦电子有限公司	GB/T6346.14-2015	CQC06001017955
5-10				CBB62B	Max.0.47μF, Min.250 Vac, X1/X2	深圳京昊电容器有限公司	深圳京昊电容器有限公司	GB/T6346.14-2015	CQC06001018427
6	U4	/	光电耦合器	PC817	加强绝缘，外部爬电距离≥8.0mm，内部绝缘厚度≥0.4mm，通过热循环测试，（仅适用于海拔5000米及以下）	Sharp Corporation, Electronic Components and Devices Division	光宝光电(常州)有限公司	GB 4943.1-2022	CQC13001096909
6-1				EL817	加强绝缘，外部爬电距离≥8.0mm，绝缘穿透距离≥0.4mm，通过热循环测试适用于海拔5000米及以下	亿光电子工业股份有限公司	亿光电子(中国)有限公司	GB 4943.1-2022	CQC08001022757
6-2				LTV-817	加强绝缘，绝缘穿透距离≥0.4mm，外部爬电距离≥8.0mm，通过热循环测试，适用于海拔5000米及以下	光宝科技股份有限公司	光宝光电(常州)有限公司	GB 4943.1-2022	CQC10001054421
6-3				K1010	加强绝缘，绝缘穿透距离≥0.4mm，外部爬电距离＞7.0mm，通过热循环试验，仅适用于海拔5000米及以下	冠西电子企业股份有限公司	冠西电子企业股份有限公司龙德二厂	GB 4943.1-2022	CQC10001049555

6-4				K1010	加强绝缘，绝缘穿透距离≥0.4mm，外部爬电距离＞7.0mm，通过热循环测试，仅适用海拔5000米及以下	冠西电子企业股份有限公司	冠西电子科技(昆山)有限公司	GB 4943.1-2022	CQC14001106732
6-5				BPC-817 A/B/C/D/L, BPC-817M, BPC-817S	加强绝缘，内部绝缘穿透距离＞0.7mm，外部爬电距离8.1mm，通过热循环测试，适用于海拔5000米及以下	东莞佰鸿电子有限公司	东莞佰鸿电子有限公司	GB 4943.1-2022	CQC08001026994
6-6				H11A817B, FOD817B	加强绝缘，绝缘穿透距离≥0.4mm，外部爬电距离≥8.0mm，通过热循环测试,仅适用于海拔5000米及以下	Fairchild Semiconductor Pte Ltd.	/	IEC60747-5-5:2007 IEC 62368-1:2018	VDE CB报告认可 经核查，符合 GB4943.1-2022要求
7	R10, R11	/	泄放电阻	RV series	R10=R11=Max.100KΩ	Yageo Corporation	/	IEC 62368-1:2018	CB报告认可 经核查，符合 GB4943.1-2022要求
7-1				RTV series	R10=R11=Max.100KΩ	Ralec Electronic Corp	/	IEC 62368-1:2018	CB报告认可 经核查，符合 GB4943.1-2022要求
7-2				RVS series	R10=R11=Max.100KΩ	Guangdong Fenghua Advanced Technology Holding Co.,Ltd.	/	IEC 62368-1:2018	CB报告认可 经核查，符合 GB4943.1-2022要求
7-3				HVRC series	R10=R11=Max.100KΩ	Viking Tech Corporation Kaoshiung Branch	/	IEC 62368-1:2018	CB报告认可 经核查，符合 GB4943.1-2022要求
7-4				HSMD OR SMD	R10=R11=Max.100KΩ	TZAI YUAN ENTERPRISE CO LTD	/	IEC 62368-1:2018	CB报告认可 经核查，符合 GB4943.1-2022要求
7-5				WF12N,WF20N,WF25N,WF08N,WF06N	R10=R11=Max.100KΩ	WALSIN TECHNOLOGY CORP	/	IEC 62368-1:2018	CB报告认可 经核查，符合 GB4943.1-2022要求

7-6				AH series	R10=R11=Max.100KΩ	Yageo Corporation	/	IEC 62368-1:2018	CB报告认可 经核查，符合 GB4943.1-2022要求
7-7				FVS03,FVS05,FVS06,FVS20,TF25V,TF06V,TF08V,TF12V,TF20V,FVS25	R10=R11=Max.100KΩ	PDC	/	IEC 62368-1:2018	CB报告认可 经核查，符合 GB4943.1-2022要求
8	MOV1(可选)	/	压敏电阻	TVR10471K, TVR14471K	压敏电压:470V 最大连续交流电压：300V	兴勤电子工业股份有限公司	东莞为勤电子有限公司	GB/T 10193-1997; GB/T 10194-1997; GB 4943.1-2022; IEC 61051-2:1991+Amd1:2009 IEC 62368-1:2018	CQC03001007654 CB报告认可 经核查，符合 GB4943.1-2022要求
8-1				SVR10D471K	压敏电压:470V 最大连续交流电压：300V	成功工业(惠州)有限公司	成功工业(惠州)有限公司	GB/T 10193-1997; GB/T 10194-1997; GB 4943.1-2022; IEC 61051-2:1991+Amd1:2009 IEC 62368-1:2018	CQC09001029677 CB报告认可 经核查，符合 GB4943.1-2022要求
8-2				SVR14D471K	压敏电压:470V 最大连续交流电压：300V	成功工业(惠州)有限公司	成功工业(惠州)有限公司	GB/T 10193-1997; GB/T 10194-1997; GB 4943.1-2022; IEC 61051-2:1991+Amd1:2009 IEC 62368-1:2018	CQC09001029674 CB报告认可 经核查，符合 GB4943.1-2022要求
8-3				TFV8S471K	压敏电压:470V 最大连续交流电压：300V	Xiamen Set Electronics Co., Ltd.	/	IEC 61051-1:2007 IEC 61051-2:1991+A1:2009 IEC 61051-2:1991 IEC 61051-2-2:1991 IEC 62368-1:2018	TUV RH CB报告认可 经核查，符合 GB4943.1-2022要求
8-4				TFV10S471K	压敏电压:470V	Xiamen Set	/	IEC 61051-1:2007	TUV RH

					最大连续交流电压：300V	Electronics Co., Ltd.		IEC 61051-2:1991+A1:2009 IEC 61051-2:1991 IEC 61051-2-2:1991 IEC 62368-1:2018	CB报告认可 经核查，符合GB4943.1-2022要求
8-5				10D621K	压敏电压:620V 最大连续交流电压：385V	Shantou High-New Technology Dev. Zone Songtian Enterprise Co., Ltd.	/	IEC 61051-1:2007 IEC 61051-2:1991+A1:2009 IEC 61051-2:1991 IEC 61051-2-2:1991 IEC 62368-1:2018	VDE CB报告认可 经核查，符合GB4943.1-2022要求
8-6				TVR10621	压敏电压:620V 最大连续交流电压：385V	Thinking Electronic Industrial Co., Ltd.	/	IEC 61051-1:2007 IEC 61051-2:1991+A1:2009 IEC 61051-2:1991 IEC 61051-2-2:1991 IEC 62368-1:2018	VDE CB报告认可 经核查，符合GB4943.1-2022要求
9	/	/	印制板基材	YLH-1	Min.V-0	YILIHUA	/	UL94	UL 原已认可
9-1				02V0, 04V0, 03V0	Min.V-0	双展	/	UL94	UL 原已认可
9-2				DKV0-3A,DGV0-3A	Min.V-0	BRITE PLUS ELECTRONICS (SUZHOU) CO LTD	/	UL94	UL 原已认可
9-3				DFD-1	Min.V-0	迪飞达		UL94	UL 原已认可
9-4				03, 03A	Min.V-0	Cheerful	/	UL796	UL
9-5				CEM1	Min.V-0	合通	/	UL796	UL
9-6				TCX	Min.V-0	TONGCHUANGXIN		UL796	UL
9-7				T2A,T2B,T4	Min.V-0	WALEX ELECTRONIC (WUXI) CO LTD		UL796	UL
9-8				DS2	Min.V-0	DONGGUAN DAYSUN ELECTRONIC CO LTD		UL796	UL

9-9				1V0	Min.V-0	源贸	/	UL796	UL
9-10				ZXH-2, ZXH-3	Min.V-0	JIANGXI ZHONG XIN HUA ELECTRONICS INDUSTRY CO LTD	/	UL796	UL
10	/	/	外壳材料	HF500R	V-0	SABIC INNOVATIVE PLASTICS B V	/	UL 94	UL
10-1				CX7211	V-0	SABIC INNOVATIVE PLASTICS B V	/	UL 94	UL
10-2				945	V-0	SABIC INNOVATIVE PLASTICS B V	/	UL 94	UL
10-3				CX7211	V-0	SABIC JAPAN L L C	/	UL 94	UL
10-4				945	V-0	SABIC JAPAN L L C	/	UL 94	UL
10-5				LN-1250G	V-0	TEIJIN CHEMICALS LTD	/	UL 94	UL
11	/	/	输出线	1185, 2464, 2468, SPT-1, SPT-2	min.20AWG, VW-1	ZHUANG SHAN CHUAN ELECTRICAL PRODUCTS (KUNSHAN) CO LTD	壮山川电业制品（昆山）有限公司	UL 758	UL CB报告认可 经核查符合 GB4943.1-2022要求
11-1				1185, 2464, 2468	min.20AWG, VW-1	SUZHOU JINHAOYU WIRE & CABLE CO LTD	苏州金浩宇线缆有限公司	UL 758	UL CB报告认可 经核查符合 GB4943.1-2022要求
11-2				1185, 2464, 2468	min.20AWG, VW-1	XINYA ELECTRONIC CO LTD	新亚电子有限公司	UL 758	UL CB报告认可 经核查符合 GB4943.1-2022要求
11-3				1185, 2464, 2468	min.20AWG, VW-1	DONGGUAN TRIUMPHCABLE CO LTD	胜牌电线电缆公司	UL 758	UL CB报告认可 经核查符合 GB4943.1-2022要求
11-4				SPT-1, SPT-	min.20AWG, VW-1	NEW SQUARE CO	东莞锦略电线制品	UL 758	UL

				2		LTD	有限公司		CB报告认可 经核查符合 GB4943.1-2022要求
11-5				1185, 2464, 2468	min.20AWG, VW-1	Dongguan Yue Zhen Wire & Cable Co Ltd	东莞市粤振电线电缆有限公司	UL 758	UL CB报告认可 经核查符合 GB4943.1-2022要求
11-6				1185, 2464, 2468	min.20AWG, VW-1	DONGGUAN WENCHANG ELECTRONIC CO LTD	东莞市稳畅电子制品有限公司	UL 758	UL CB报告认可 经核查符合 GB4943.1-2022要求
11-7				1185, 2464, 2468, SPT-1, SPT-2	min.20AWG, VW-1	SUZHOU DIOUDE ELECTRONICS CO LTD	苏州戴欧德电子有限公司	UL 758	UL CB报告认可 经核查符合 GB4943.1-2022要求
11-8				1185, 2464, 2468, SPT-1, SPT-2	min.20AWG, VW-1	SUZHOU JIAHUISHU ELECTRONIC CO LTD	苏州嘉辉舒电子有限公司	UL 758	UL CB报告认可 经核查符合 GB4943.1-2022要求
11-9				1185, 2464, 2468, SPT-1, SPT-2	min.20AWG, VW-1	GLOBTEK INC	GlobTek(suzhou) Co.,Ltd	UL 758	UL CB报告认可 经核查符合 GB4943.1-2022要求
11-10				1185, 2464, 2468	min.20AWG, VW-1	KUNSHAN NEW ZHICHENG ELECTRONICS TECHNOLOGIES CO LTD	KUNSHAN NEW ZHICHENG ELECTRONICS TECHNOLOGIES CO LTD	UL 758	UL CB报告认可 经核查符合 GB4943.1-2022要求

产品电气原理图：

结构A(带整流电路)

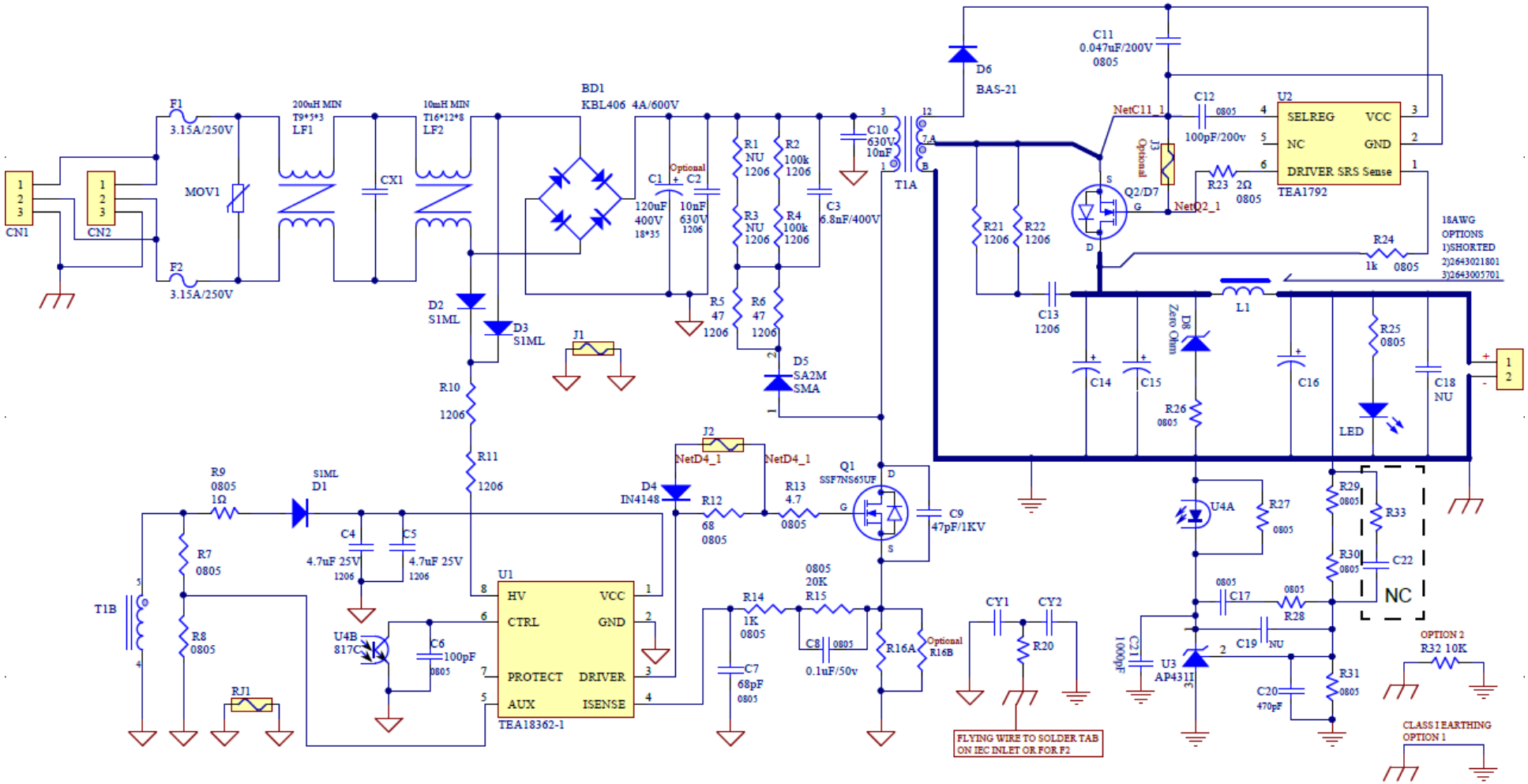

2023年4月4日

结构B(不带整流电路)

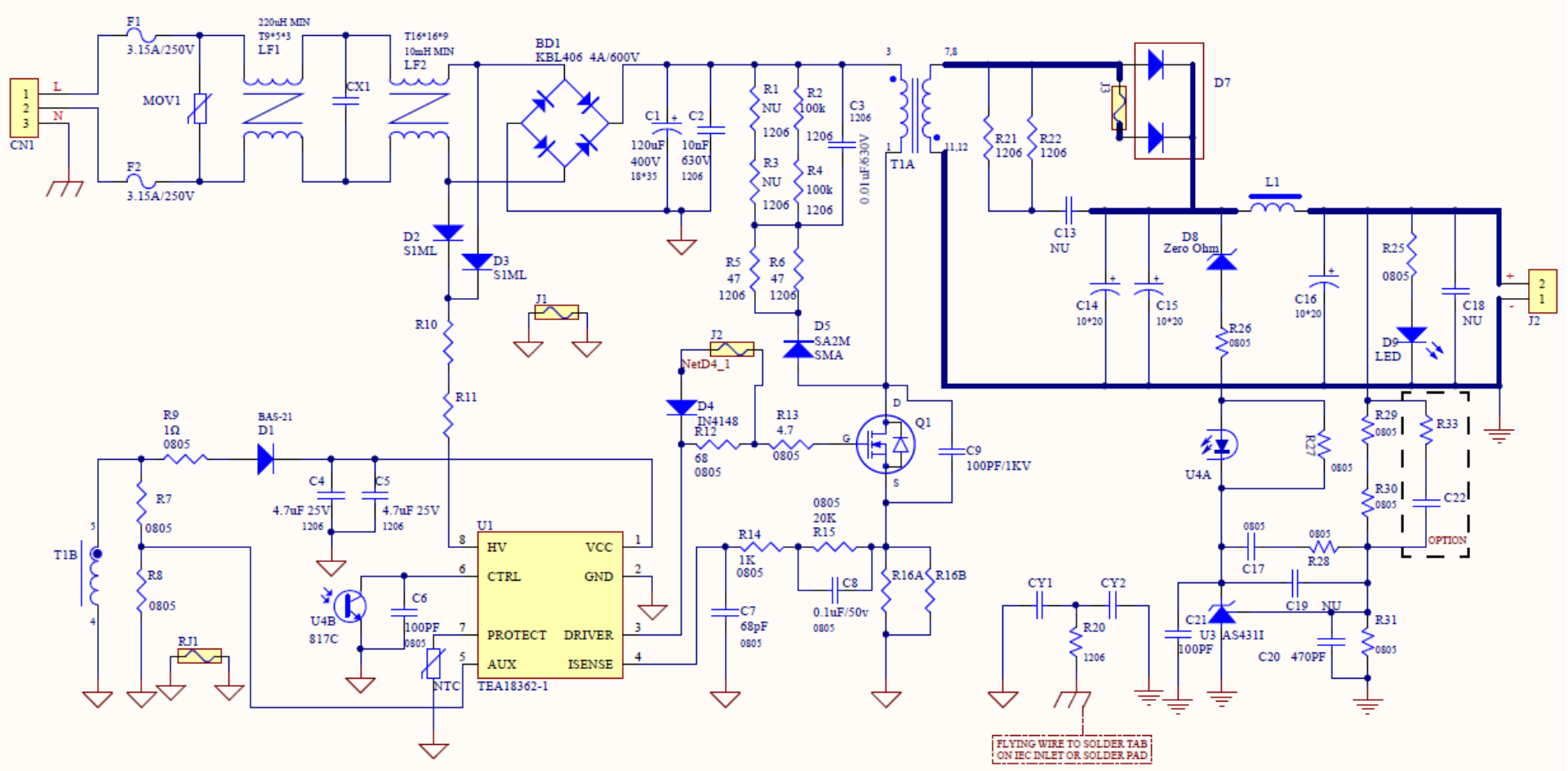
F1
3.15A/250V
F2
3.15A/250V
CN1
L
N
MOV1
220uH MIN
T9*5*3
LF1
CX1
T16*16*9
10mH MIN
LF2
BD1
KBL406 4A/600V
C1
120uF
400V
18*35
C2
10nF
630V
1206
R1
NU
1206
R2
100k
1206
R3
NU
1206
R4
100k
1206
C3
1206
0.01uF/630V
R5
47
1206
R6
47
1206
D5
SA2M
SMA
T1A
D7
R21
1206
R22
1206
C13
NU
L1
C14
10*20
C15
10*20
D8
Zero Ohm
R26
0805
C16
10*20
R25
0805
D9
LED
C18
NU
J2
D2
S1ML
D3
S1ML
R10
R11
J1
J2
NetD4_1
D4
IN4148
R12
68
0805
R13
4.7
0805
Q1
C9
100PF/1KV
R9
1Ω
0805
BAS-21
D1
C4
4.7uF 25V
1206
C5
4.7uF 25V
1206
R7
0805
R8
0805
T1B
U1
HV
CTRL
PROTECT
AUX
VCC
GND
DRIVER
ISENSE
TEA18362-1
U4B
817C
C6
100PF
0805
NTC
RJ1
R14
1K
0805
0805
20K
R15
C8
0.1uF/50v
0805
C7
68pF
0805
R16A
R16B
CY1
CY2
R20
1206
FLYING WIRE TO SOLDER TAB
ON IEC INLET OR SOLDER PAD
U4A
R27
0805
R29
0805
R33
R30
0805
C22
OPTION
0805
C17
0805
R28
C19
NU
C21
100PF
U3
AS431I
C20
470PF
R31
0805

变压器原理图：

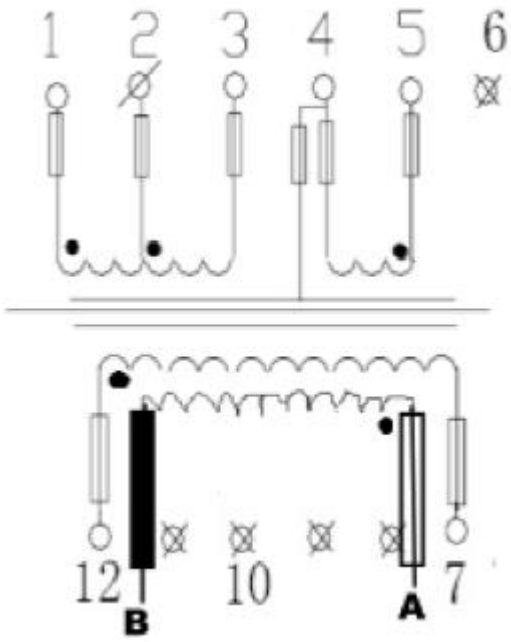

2023年4月4日

样 品 照 片（安全）

外观（GTM96600-4005-R3A）

外观（GTM96600-4005-R3A）

2023年4月4日

样 品 照 片（安全）

外观（GTM96600-6010-T3）

外观（GTM96600-6054-T3A）

样 品 照 片（安全）

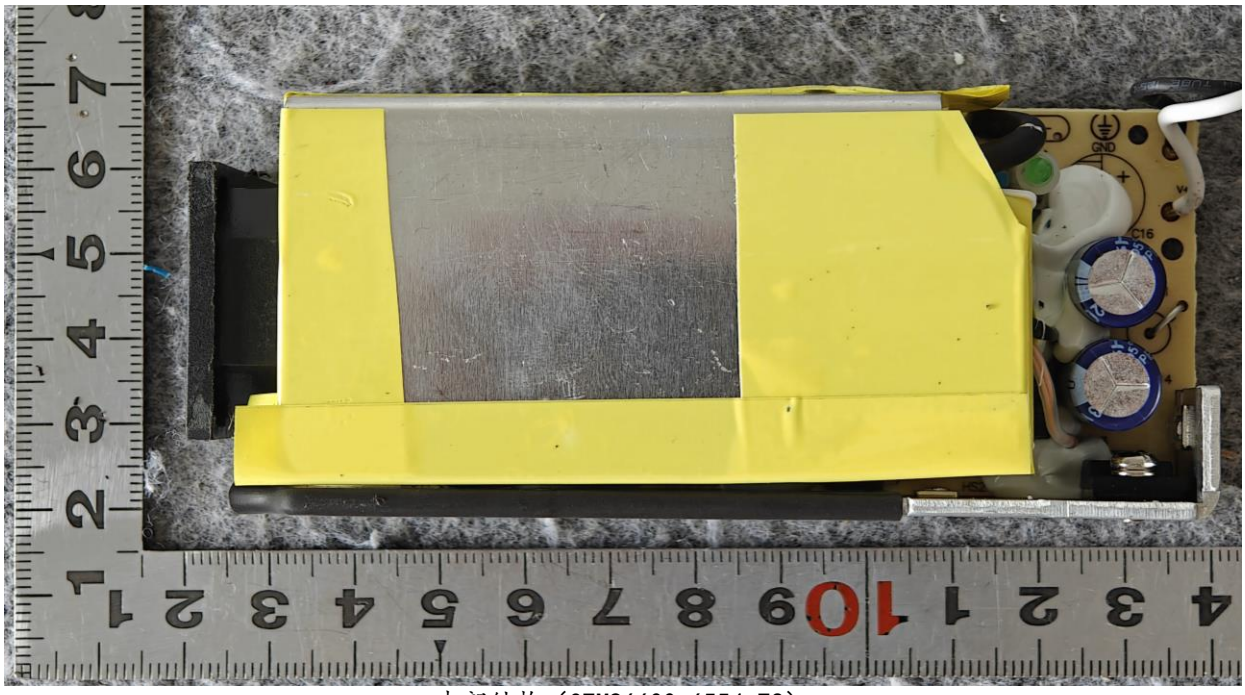

内部结构（GTM96600-6554-T3）

内部结构（GTM96600-6554-T3）

T1变压器：TF061
HPW代表制造商HAOPUWEI

2023年4月4日

样 品 照 片（安全）

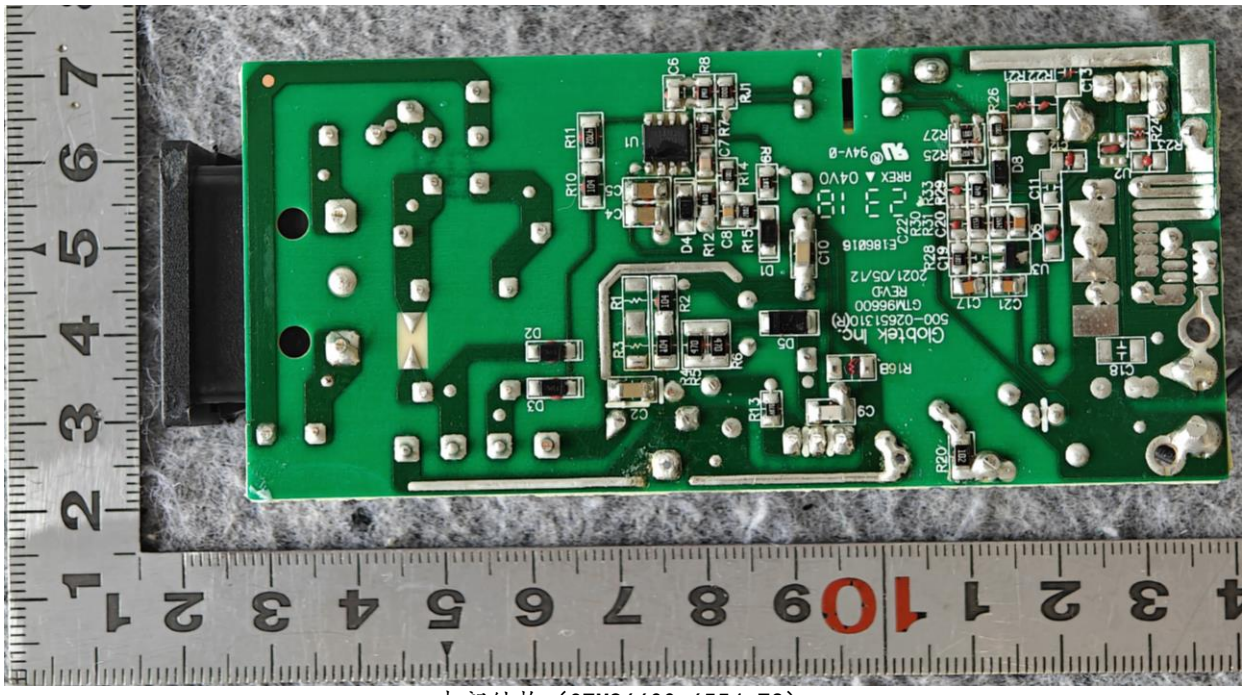

内部结构（GTM96600-6554-T3）

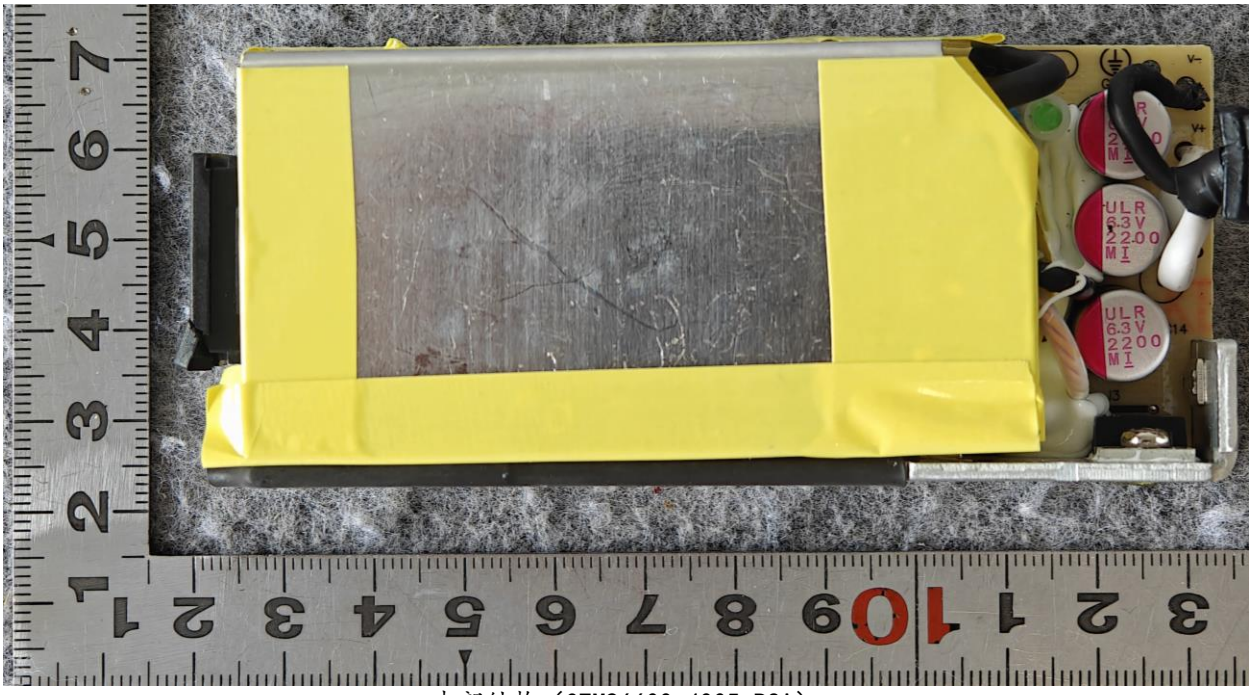

内部结构（GTM96600-4005-R3A）

2023年4月4日

样 品 照 片（安全）

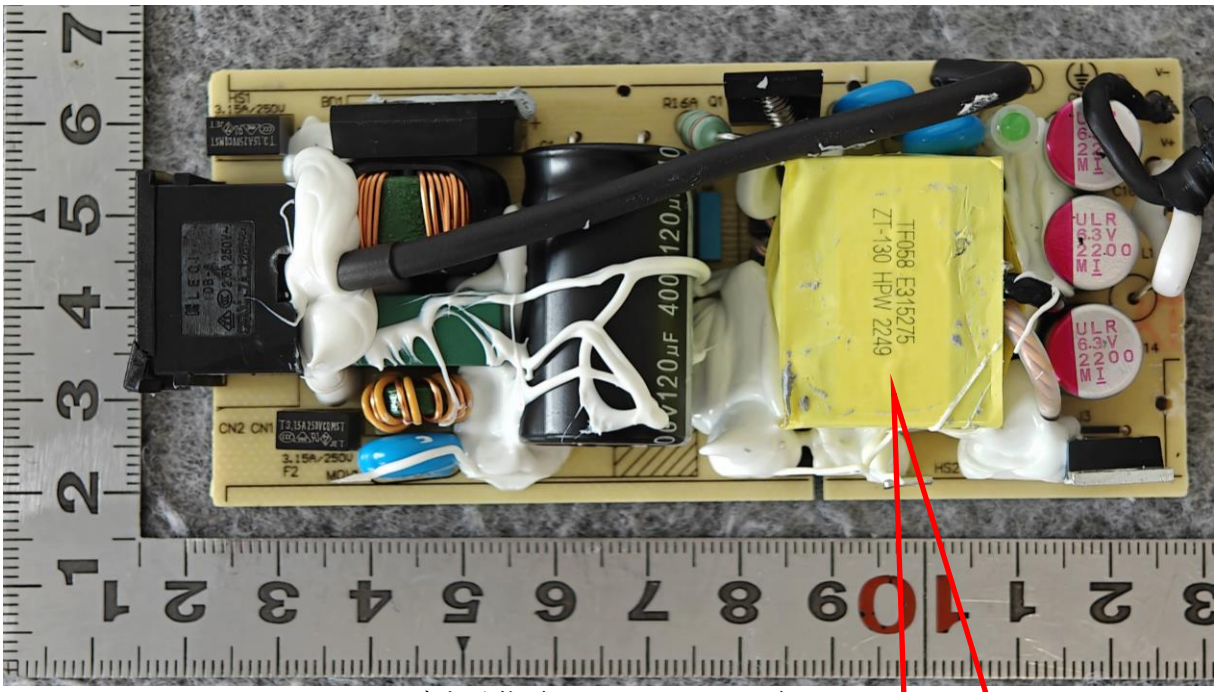

内部结构（GTM96600-4005-R3A）

T1变压器：TF058
HPW代表制造商HAOPUWEI

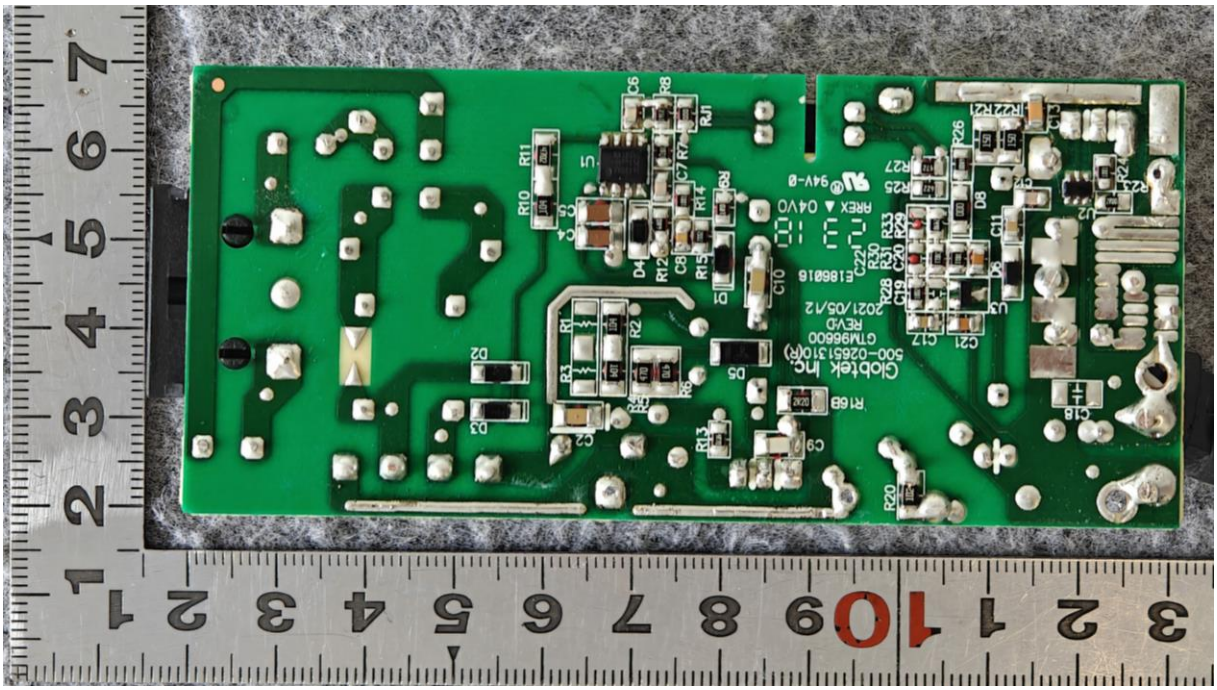

内部结构（GTM96600-4005-R3A）

2023年4月4日

样 品 照 片（安全）

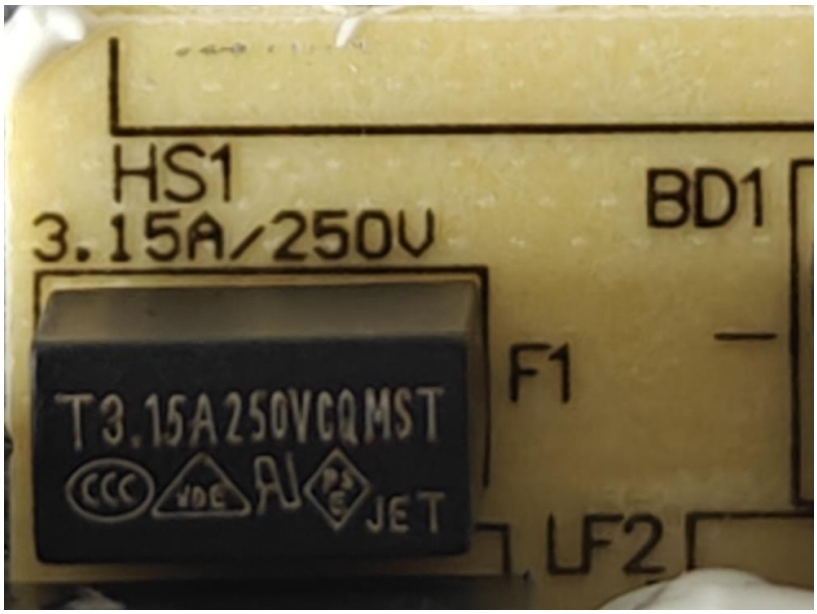

F1 熔断器标识

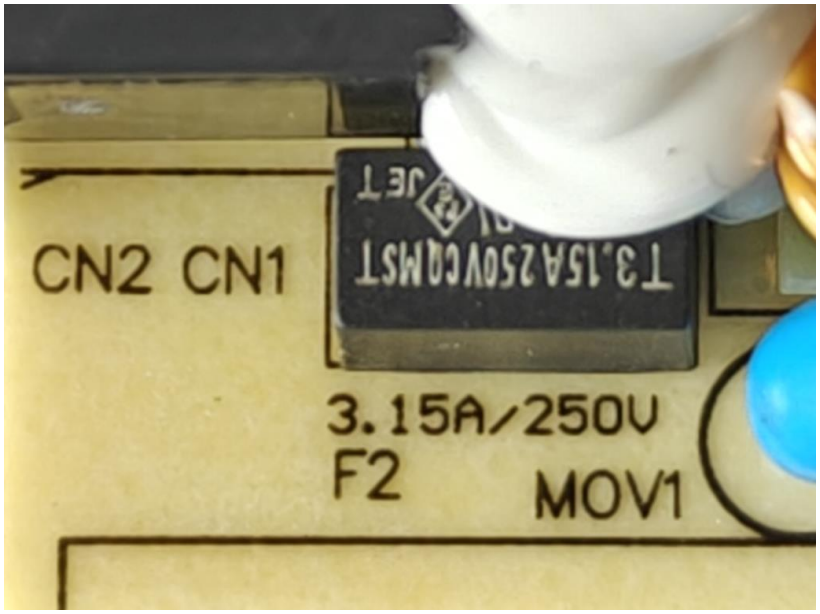

F2 熔断器标识

2023年4月4日

样 品 照 片（安全）

T1隔离变压器拆解图

2023年4月4日

样 品 照 片（安全）

产品铭牌

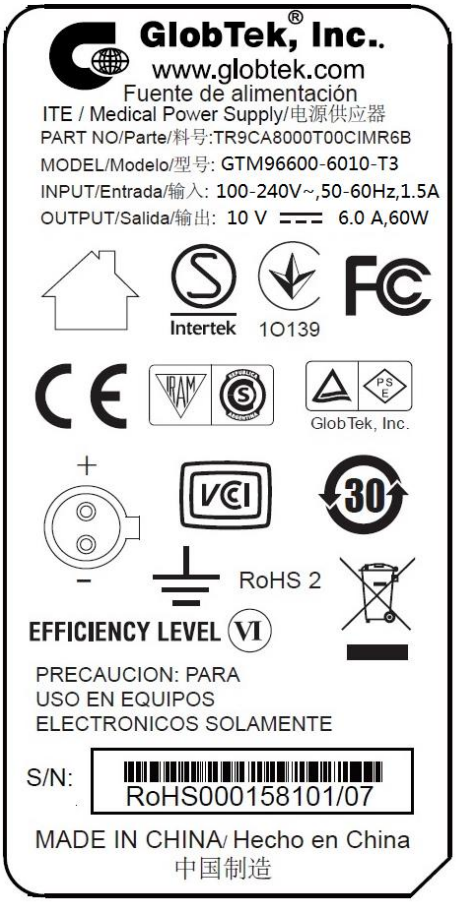

产品铭牌

（其余铭牌除型号、规格不同外，其余均相同）

2023年4月4日

样 品 照 片（安全）

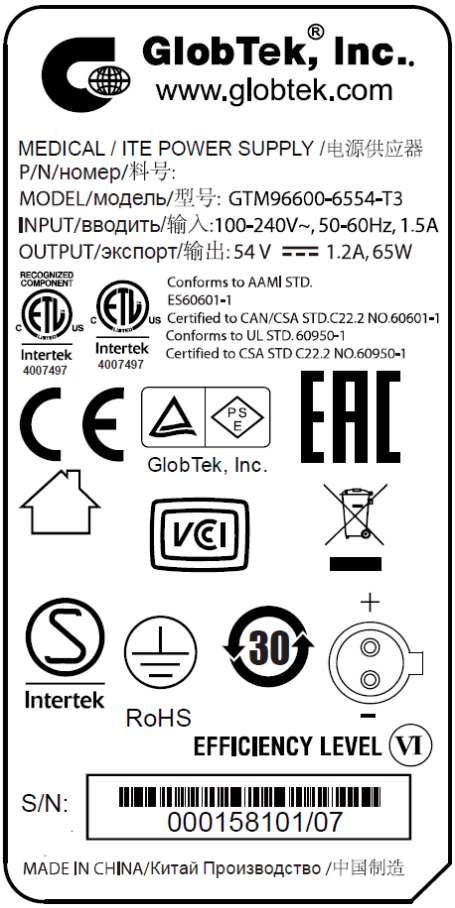

产品铭牌

（其余铭牌除型号、规格不同外，其余均相同）

2023年4月4日

电 磁 兼 容 描 述 报 告

1. 受试设备（EUT）描述：

受试设备一般描述：本设备无线电骚扰特性按☐ A /☑ B 级设备要求。

本设备谐波电流发射按 ☑ A / ☐ D 类设备要求。

受试设备预期运行布置形式：☑台式 ☐落地式 ☐可台式或落地式 ☐机架式安装 ☐其他

电源端口：☑交流电源端口 ☐直流网络电源端口

带金属屏蔽或抗拉部件的光纤端口：☐有 ☑无，且连接电缆长度预期大于3m ☐是，☑否

有线网络端口：☐有 ☑无

广播接收机调谐器端口：☐有 ☑无

天线端口：☐有 ☑无，且连接电缆长度预期大于3m ☐是，☑否

射频调制器输出端口：☐有 ☑无

电缆类别：☐三类 ☐五类 ☐六类

HDMI线：☐有 ☑无

多功能设备：☐是，☑否

受试设备功能描述：/

2.受试设备（EUT）端口的运行

a）音频信号：/

☐1kHz正弦波；

☐其他：

b）视频信号：/

☐带运动图像单元的彩条；

☐垂直彩条；

☐字符图像（滚动H屏）；

☐典型显示

显示和视频参数：/

硬件加速： /

显示屏最高有效分辨率：/

最高分辨率下最高帧数：/

最高色位深度：/

2023年4月4日

亮度、对比度、色饱和度： /

c）数字广播信号

□地面电视信号

□DVB-C有线电视信号

d）其他信号：/

调谐器端口：/

3.其它重要说明：

1. 本次申请为已获CCC认证（证书号：2017010907966769）的同产品的变更申请。变更内容为：1）试验依据标准变更，2）更新安全关键件清单，3）变更认证实施规则，4）变更产品型号，5）变更产品规格，6）增加开关管备用件。

2. 本设备为信息技术设备，其无线电骚扰特性按 B级信息技术设备要求。GB17625.1-2022标准分类，本产品属于A类设备，经核查原报告已进行相关考核。

3. 据此，对本次变更内容进行了核查，因不影响电磁兼容性，故本次变更未进行电磁兼容性试验。

2023年4月4日

电磁兼容关键件清单

序号	关键件名称	位号	型号	规格	生产者（制造商）	认证标准	使用/备用	备注
1	主板	/	/	/	/	/	/	
2	抑制射频干扰固定电感器	LF1	/	200uH	/	/	已做试验	
3	抑制电源电磁干扰用固定电容器	CX1	/	0.22 uF 0.33 uF 0.47uF	/	/	已做试验	
4		CY1 CY2	/	1500pF 2200pF	/	/	已做试验	
5	开关管	Q1	/	11A, 600 V	/	/	直接认可	
			/	11A, 800 V	/	/	已做试验	
			/	10A, 600 V	/	/	直接认可	
			/	8A, 600 V	/	/	直接认可	
			/	7A, 600 V	/	/	直接认可	
			/	7.5A, 600 V	/	/	直接认可	
			/	6A, 600 V	/	/	直接认可	
			/	11A, 650 V	/	/	直接认可	本次增加
			/	8A, 650 V	/	/	直接认可	本次增加
			/	6A, 650 V	/	/	直接认可	本次增加
			/	10A, 650 V	/	/	直接认可	本次增加
			/	7A, 650 V	/	/	直接认可	

2023年4月4日

样 品 照 片（EMC）
样品照片见安全描述报告

2023年4月4日

声　　明

本报告试验结果仅对受试样品有效

未经许可本报告不得部分复制

对本报告如有异议，请于收到报告之日起十五天内提出

试验单位：江苏省电子信息产品质量监督检验研究院

（江苏省信息安全测评中心）

地　　址：江苏省无锡市金水路100号

邮政编码：214073

电　　话：0510-85105775

传　　真：0510-85104572

E-MAIL　：zsb@jnlab.com

安 全 测 试 报 告

一般说明：

“（见附表）”指本报告的附加表格。

本报告出现的试验结果仅与试验样品有关。

除非全部复制，否则无试验室书面批准本报告不得部分复制.

可能的试验情况判定：	
一试验情况不适用本试验产品	N/A
一试验样品满足要求	P
一试验样品不满足要求	F

GB 4943.1-2022			
条款	试验要求	试验结果	结论
4.1.2	元器件的使用	(见安全关键件清单)	P
4.1.15	标记和说明	(见附录F)	P
B.2.5	输入试验	（见附表B.2.5）	P
附录F	设备标志、说明和指示性安全防护		P
F.1	基本要求		P
	语言	中文	—
F.2	字母符号和图形符号		P
F.2.1	字母符号符合IEC 60027-1		P
F.2.2	图形符号符合相关GB、IEC、ISO标准或制造商的规定		P
	对于仅适用于在海拔2000m及以下地区使用的设备的警告语句或标识		N/A
	对于仅适用于在非热带气候条件下使用的设备的警告语句或标识		N/A
F.3	设备标志		P
F.3.1	设备标志的位置	见样品照片	P
F.3.2	设备的识别标志		P
F.3.2.1	制造商标识	GlobTek,Inc.	P
F.3.2.2	型号标识	GTM96600-6554-T3	P
F.3.3	设备额定值的标志		P
F.3.3.1	直接和电网电源连接的设备	直接和电网电源连接的设备，见F.3.3.3～F.3.3.6.	P
F.3.3.2	不直接和电网电源连接的设备		N/A
F.3.3.3	供电电压的性质	～	P
F.3.3.4	额定电压	100-240V	P
F.3.3.5	额定频率	50-60Hz	P
F.3.3.6	额定电流或额定功率	1.5A	P
F.3.3.7	具有多个电源连接端的设备	无多个电源连接端的设备	N/A
F.3.4	电压设定装置	无电压设定装置	N/A
F.3.5	端子和操作装置上的标志		P
F.3.5.1	电网电源器具输出插座和电网电源输出插座的标志	无此类输出端	N/A
F.3.5.2	开关位置的识别标志	无此类开关	N/A
F.3.5.3	更换熔断器的标识和额定值标志	熔断器是一般人员或受过培训的人员不能更换的，熔断器的标识标在该熔断器的就近处，F1：3.15A/250V，F2：3.15A/250V	P
	中线上熔断器的指示性安全防护		N/A
F.3.5.4	更换电池的识别标志		N/A
F.3.5.5	中性导体端子		N/A
F.3.5.6	端子标志的位置		P
F.3.6	与设备类别有关的设备标志		P
F.3.6.1	I类设备		P

GB 4943.1-2022			
条款	试验要求	试验结果	结论
F.3.6.1.1	保护接地导体端子		P
F.3.6.1.2	保护连接导体端子		N/A
F.3.6.2	设备类别标志		N/A
F.3.6.3	功能接地端子标志		N/A
F.3.7	设备的IP额定值标志		N/A
F.3.8	外部电源输出标志	54V⎓1.2A	P
F.3.9	标志的耐久性、清晰性和持久性		P
F.3.10	标志持久性试验	标志清晰，没有出现卷边，不能揭下	P
F.4	说明书		P
	a)安装或初次使用前的信息	说明书中有相关说明	P
	b)儿童不可能出现的场所使用的设备		N/A
	c)安装和互连设备的说明		N/A
	d)仅在受限制接触区使用的设备		N/A
	e)预定固定在位的设备		N/A
	f)音频设备端子的说明		N/A
	g) 采用保护接地作为安全防护		P
	h)保护导体电流超过ES2限值		N/A
	i)设备上使用图形符号		N/A
	j)未安装全极电网电源开关的永久连接式设备		N/A
	k)提供安全防护的可更换的元器件或模块		N/A
	l)包含绝缘液体的设备		N/A
	m)室外设备的安装说明		N/A
	n)带有未经隔离的有线网络天线插座的设备的警告		N/A
F.5	指示性安全防护		N/A

B.2.5	表：输入测试							P
电压 (V)	频率 (Hz)	电流 (A)	额定电流 (A)	功率 (W)	额定功率 (W)	熔断器	熔断器电流 (A)	条件
90	50/60	1.26/1.27	--	74.2/74.2	-	F1，F2	1.26/1.27	输出：54VDC，1.2A
100	50/60	1.22/1.23	1.5	73.7/73.7	-	F1，F2	1.22/1.23	
220	50/60	0.63/0.64	1.5	71.4/71.5	-	F1，F2	0.63/0.64	
240	50/60	0.57/0.58	1.5	71.1/71.2	-	F1，F2	0.57/0.58	
264	50/60	0.48/0.49	--	70.9/71.0	-	F1，F2	0.48/0.49	
附加信息：								

试验仪器设备清单

序号	仪器设备名称	型　号	编　号	制 造 厂 商	校准有效期至	本次使用（√）
1	数字功率表	AN8716P	088711020	艾诺	2024.2.17	√
2	直流电子负载	6314	631400008874	CHroma	2024.2.23	√
3						
4						
5						
6						
7						
8						
9						
10						
11						
12						
13						
14						
15						
16						
17						
18						
19						

注：打“√”为本次检验使用仪器、设备，所有仪器、设备均在校准有效期内。